Produs:	Compensator Liniar (JOLLY JOINT)
Producător:	HAWLE
Utilizare:	Apă potabilă, apă tehnică, apă uzată, gaz
Diametre (DN):	300...1200 (alte mărimi la cerere)
Presiune (PN):	10, 16, 25, 40
Tip:	Flanșă, conform EN 1092-2

Caracteristici tehnice

- Acesta combină două funcții:
  1. D inserție de montare;
  2. Compensator axial de forfecare;
- Încercare la x1,6 MPa față de presiunea nominală și de funcționare.
- Este posibil să se facă la comandă în funcție de parametrii clientului.

Material l Specificații

A, B Flanșă din oțel carbon (S235JR) cu înveliș termoplastic pentru protecție anticorozivă (Rilsan Nylon 11).
C Liant din otel carbon (S235JR) cu acoperire termoplastica pentru protectie anticoroziva (Rilsan Nylon 11).
D Bolțuri din oțel galvanizat (AISI 304/316).
E Flanșă adaptoare din oțel carbon (S235JR) cu înveliș termoplastic pentru protecție anticorozivă (Rilsan Nylon 11).
F Sigilați cu BNR (apă, gaz) sau EPDM.

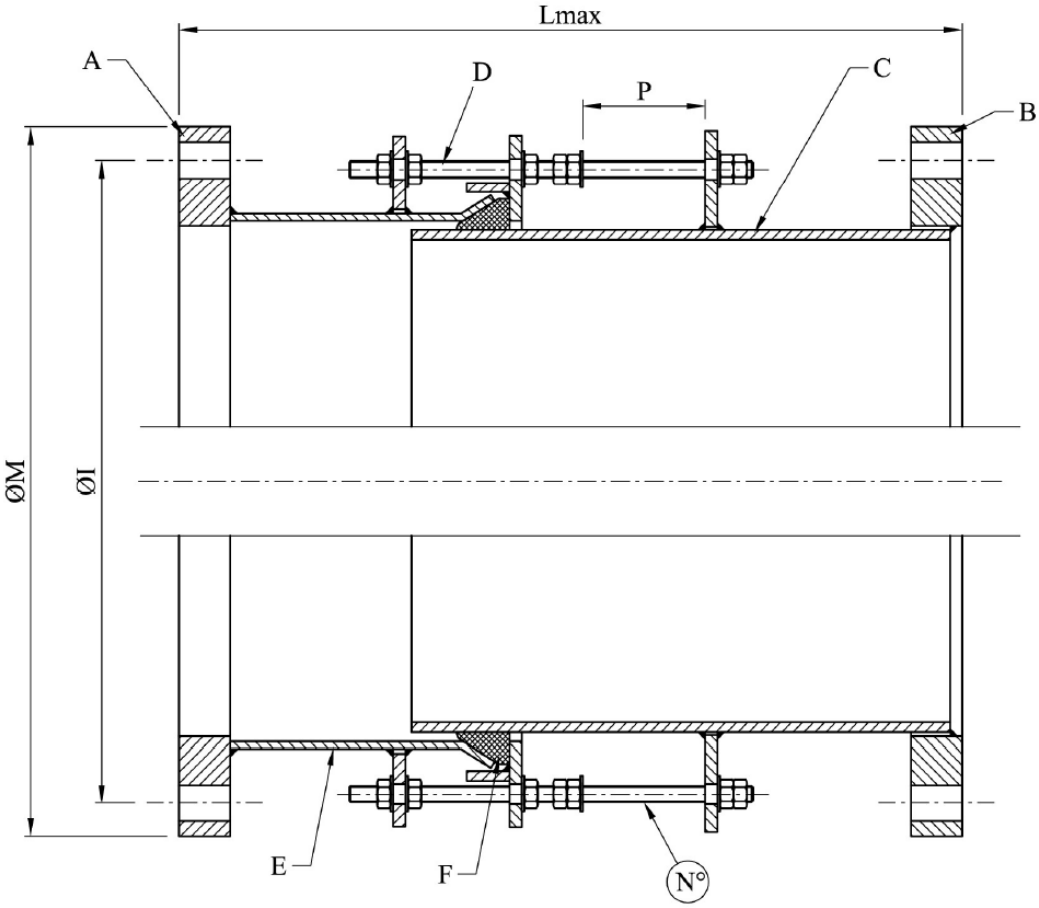

INSTRUCȚIUNI
PENTRU INSTALARE ȘI FUNCȚIONARE

JOLLY JOINT este o flanșă specială de legătură care satisface nevoile de combinare a mai multor funcții într-un singur dispozitiv de conectare, și anume:

- funcția unui element de legătură detașabil;
- Funcția compensatorului liniar.

Flanșa de legătură este furnizată preasamblată așa cum se arată.

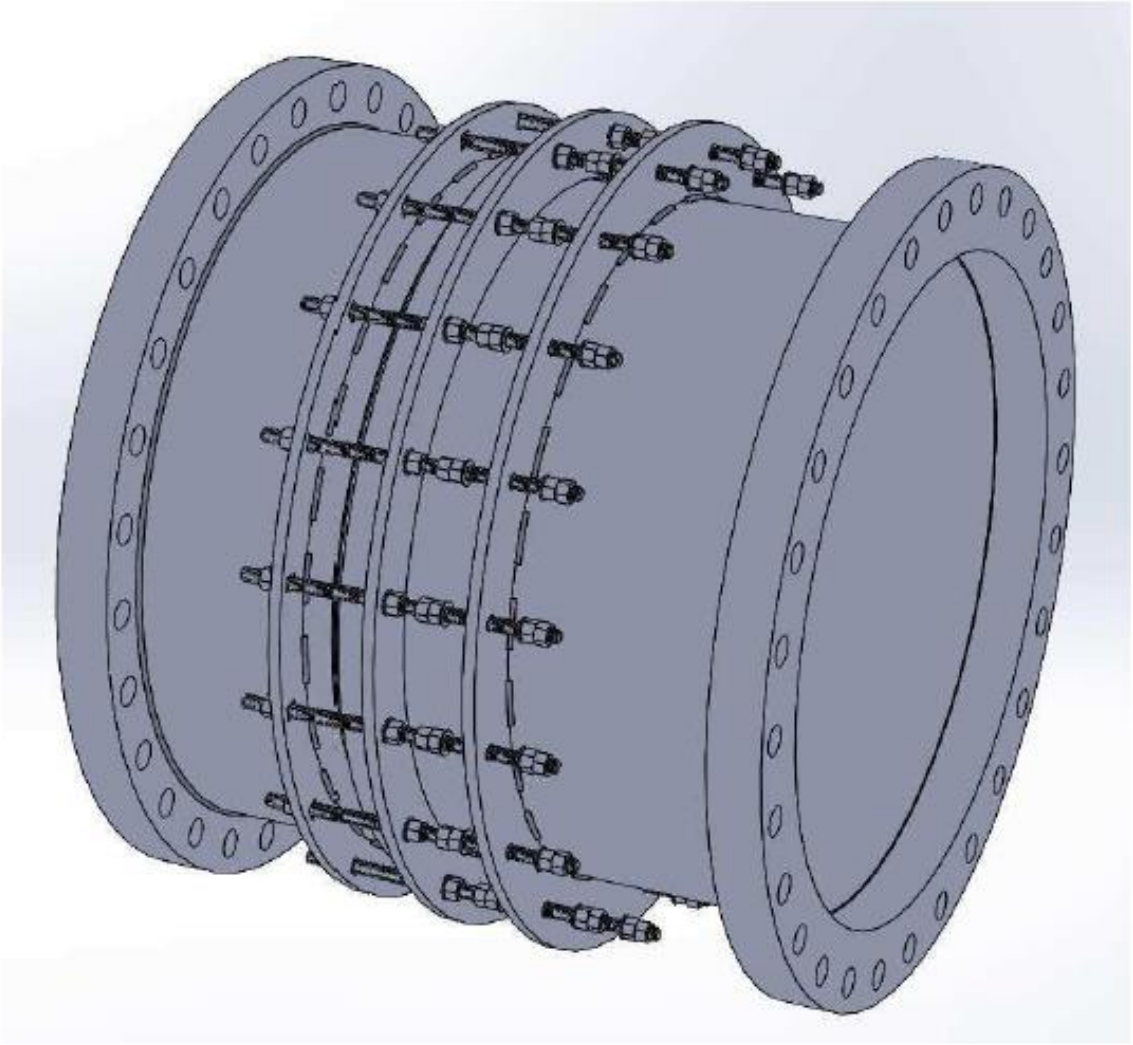

PAȘI DE INSTALARE	
INTERVAL MINIM 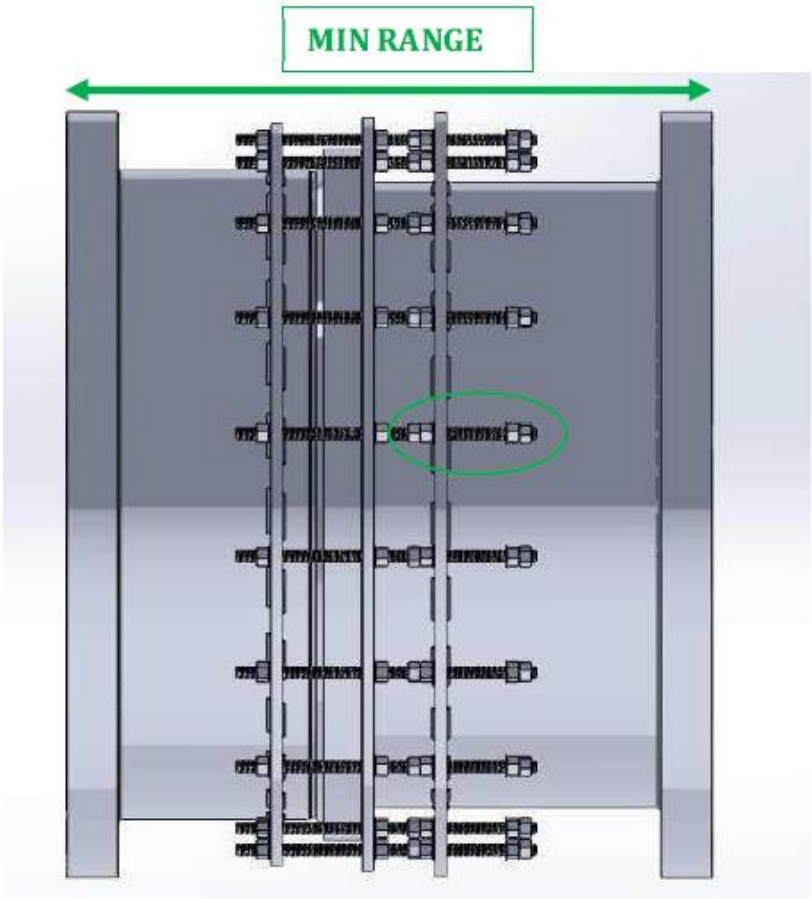 	Fiecare îmbinare Jolly are un anumit interval de compensare; aceasta înseamnă că flanșa de legătură poate funcționa corect atunci când este instalată cu distanța dintre flanșe în intervalul de la valoarea minimă la valoarea maximă declarată. Primul pas ar trebui să fie setarea intervalului minim al flanșei de legătură pentru a permite introducerea articulației Jolly în conductă.
	Atașați prima parte (cu flanșă) a articulației Jolly la capătul echipat cu flanșa. Strângeți șuruburile pentru a asigura un cuplu de strângere adecvat. Deplasați cealaltă parte a articulației către al doilea capăt cu flanșă. Strângeți șuruburile, asigurând un cuplu adecvat de strângere.

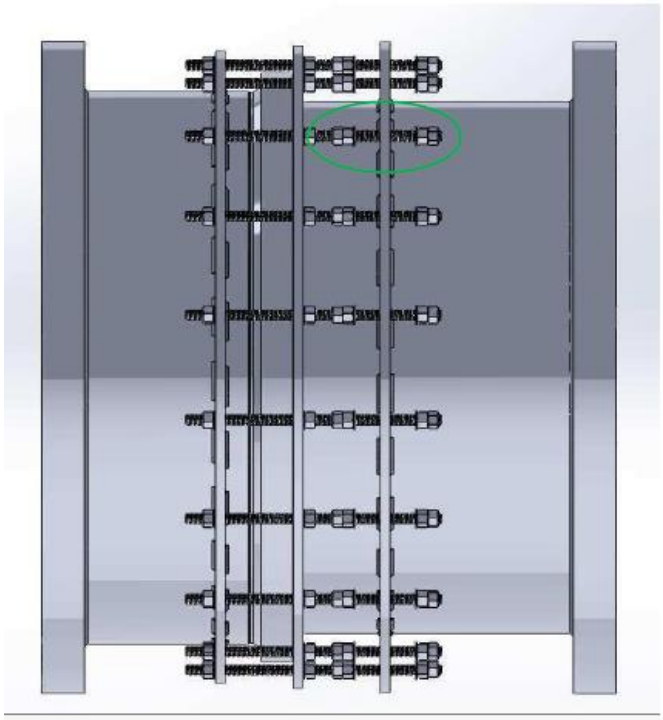

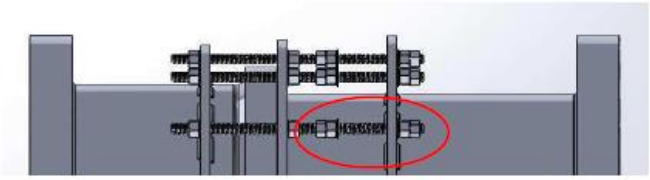

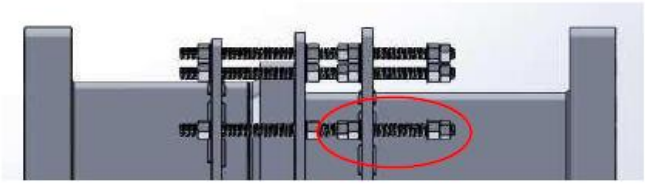

Dacă articulația Jolly este potrivită pentru utilizare ca parte a instalației dvs., atunci trebuie instalată în poziția centrală a intervalului de compensare (a se vedea figura). În orice caz, instalarea este necorespunzătoare dacă articulația Jolly este la valoarea maximă sau minimă a intervalului de instalare.

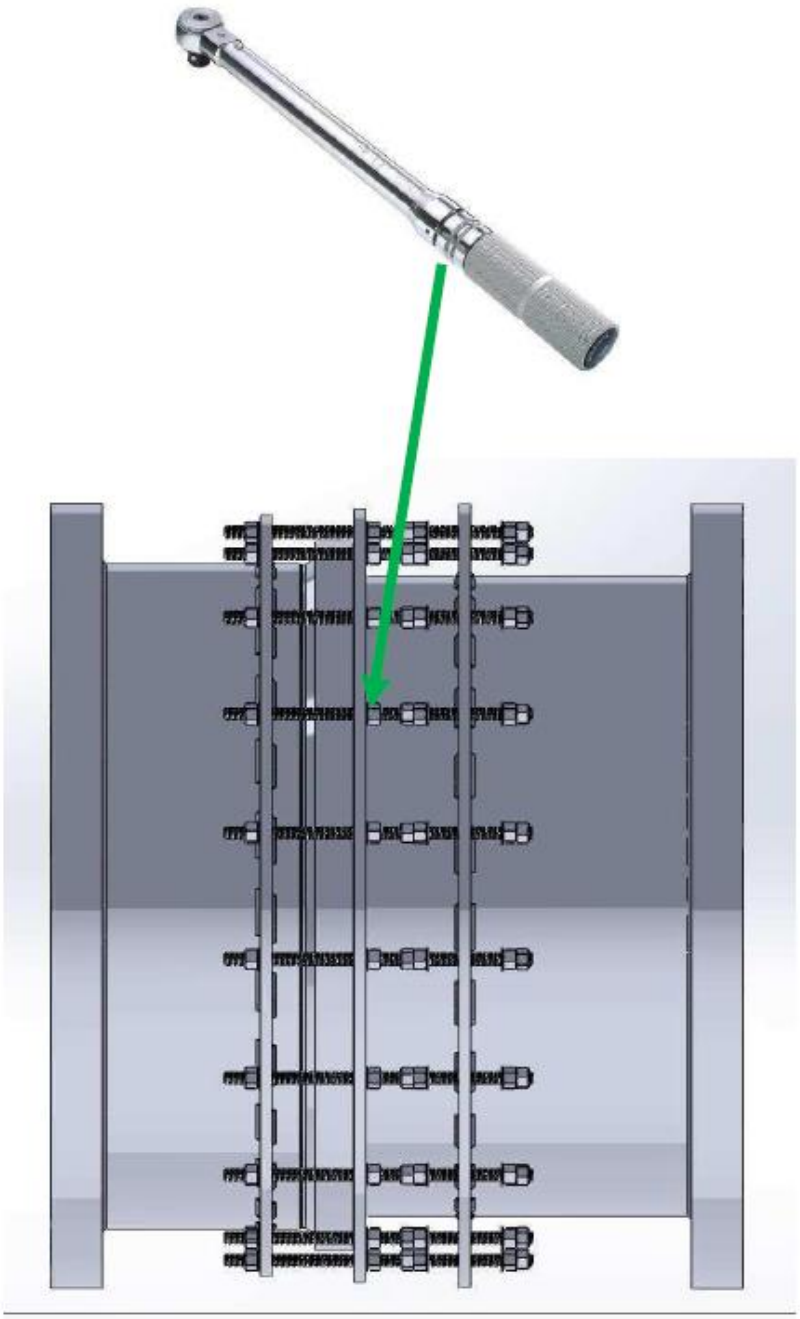	Strângeți șuruburile (4) flanșei de legare așa cum este indicat pe eticheta atașată acesteia.